ЗК-40

Замок для калиток

Замок, рекомендуемый для калиток. Корпус – пластик ABC, механизм из полностью оцинкованной стали.

Защелка разворачивается для открытия направо и налево.

Вылет ригеля 23 мм. одним поворотом ключа.

Крепится с помощью двух винтов М8 (см. установочный эскиз).

Только для профилей толщиной 40 мм. (Возможна комплектация дополнительными пальцами засовов для профиля 60 мм.)

Взаимозаменяемость с замками Locinox.

Установочный эскиз

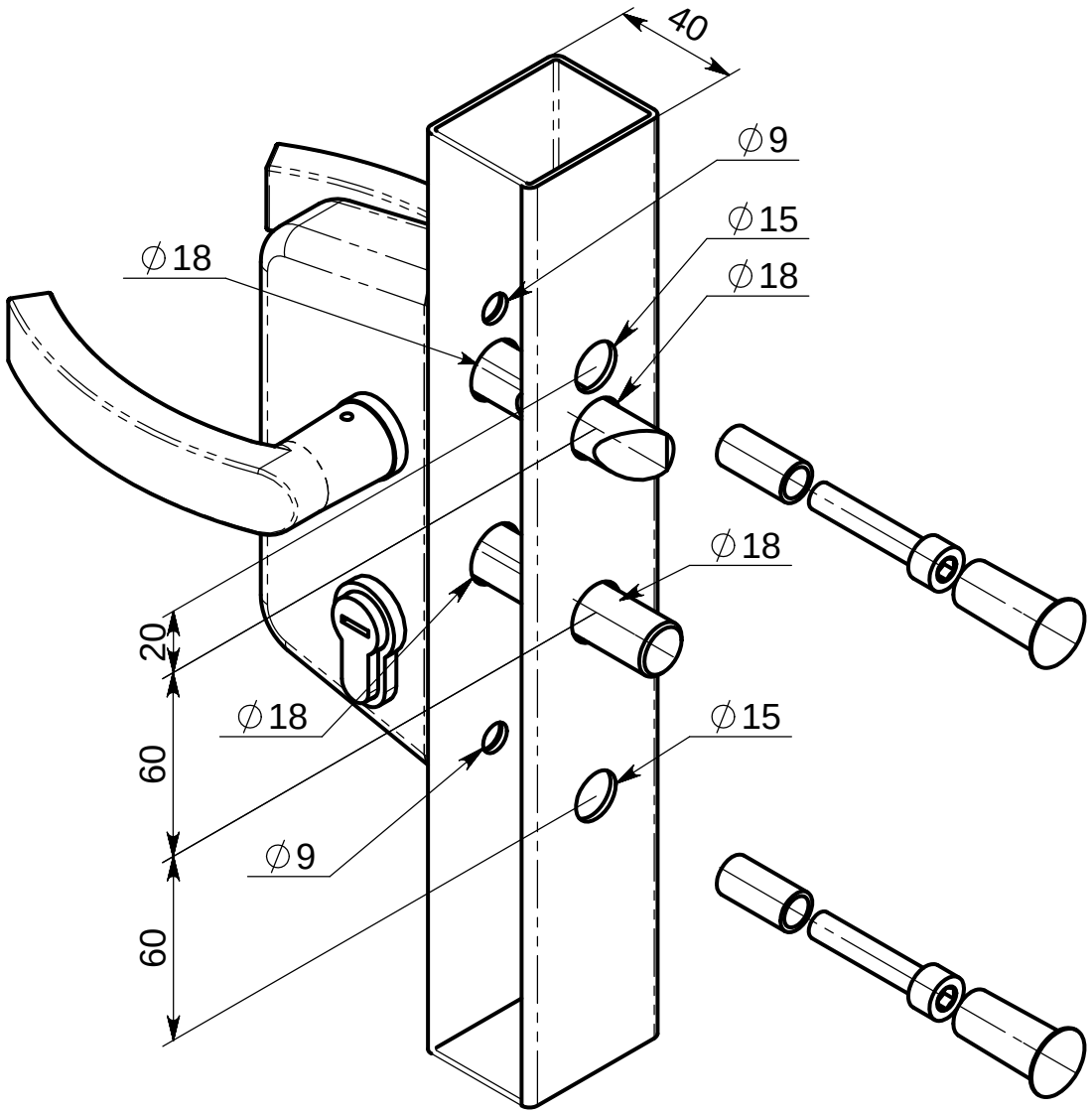
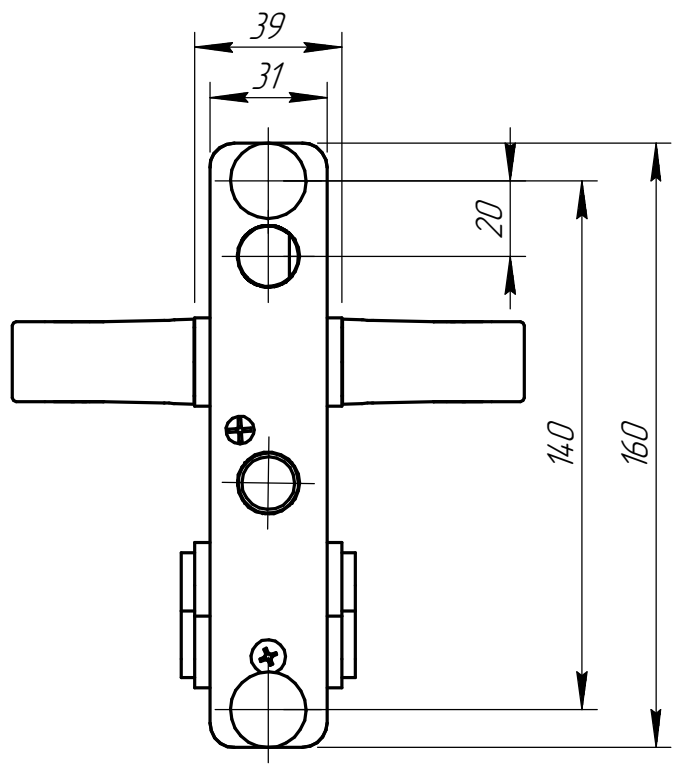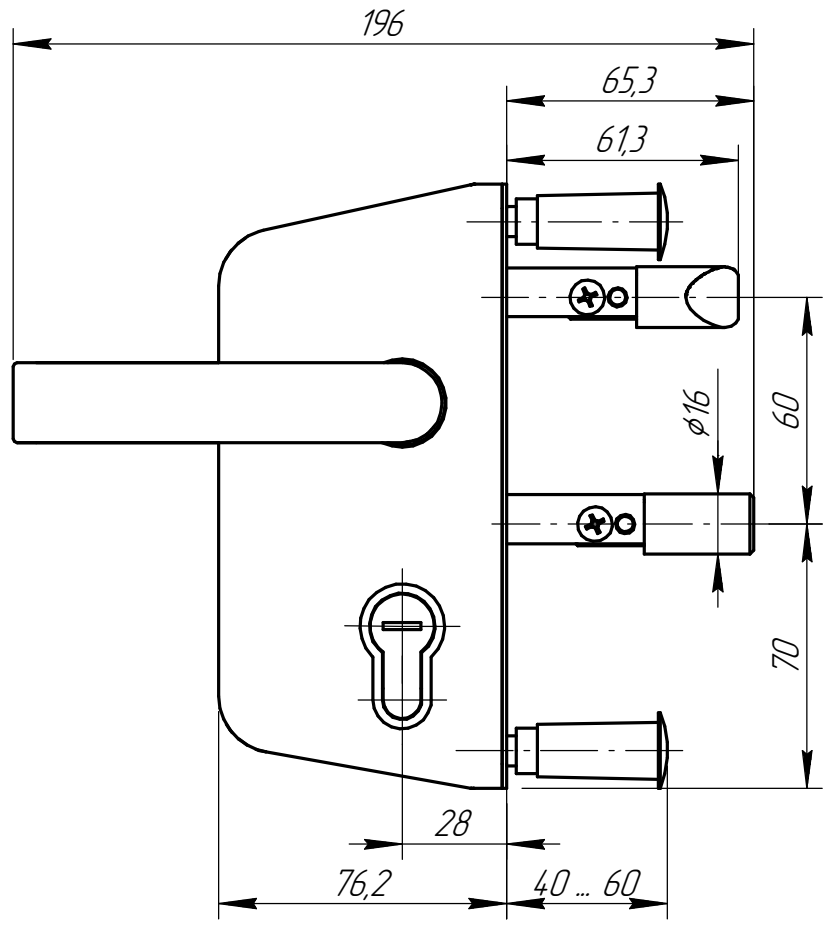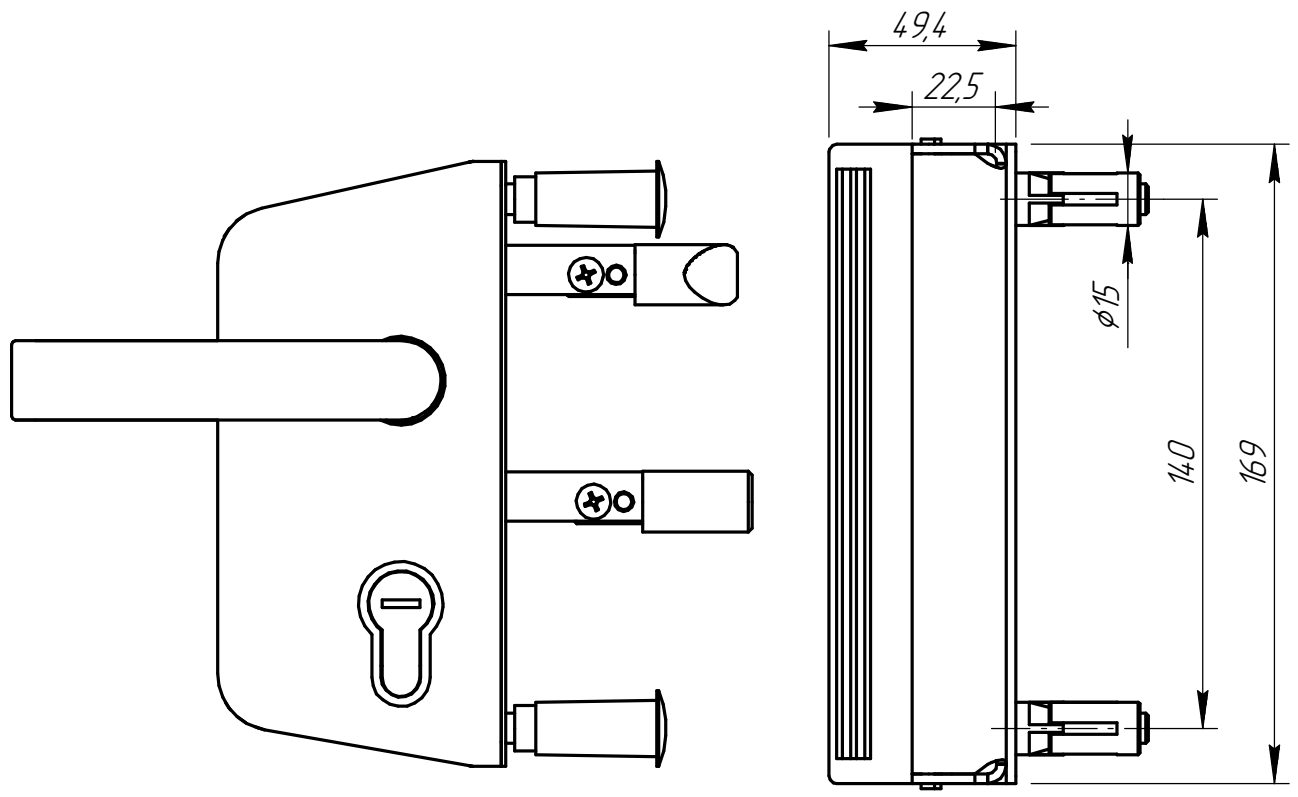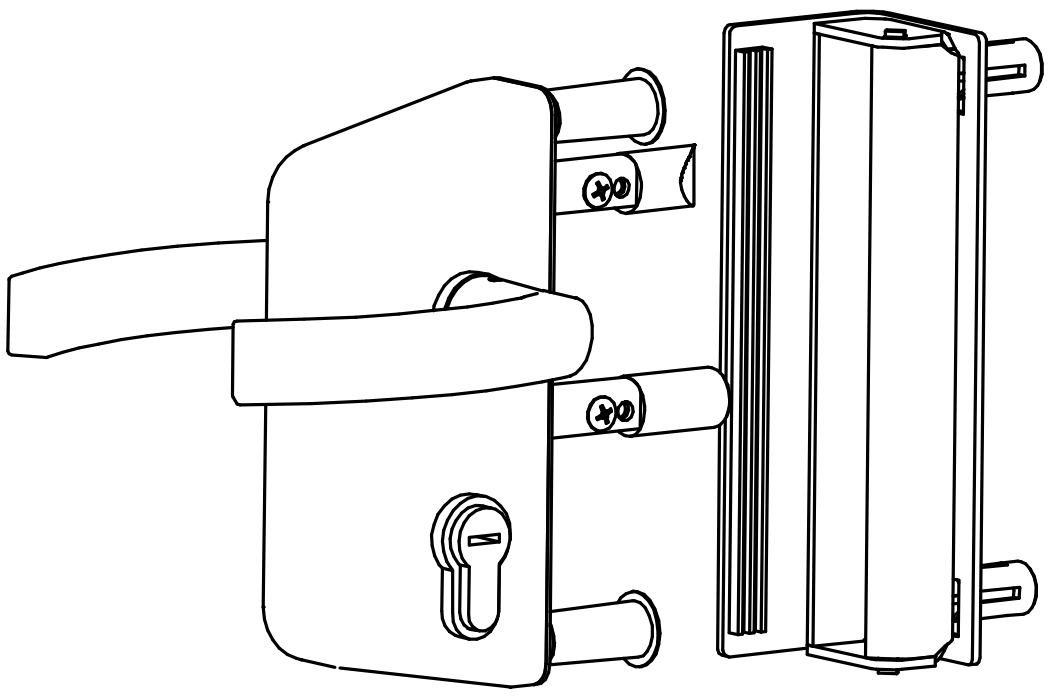
Замок калитки ЗК-40 с запорной планкой