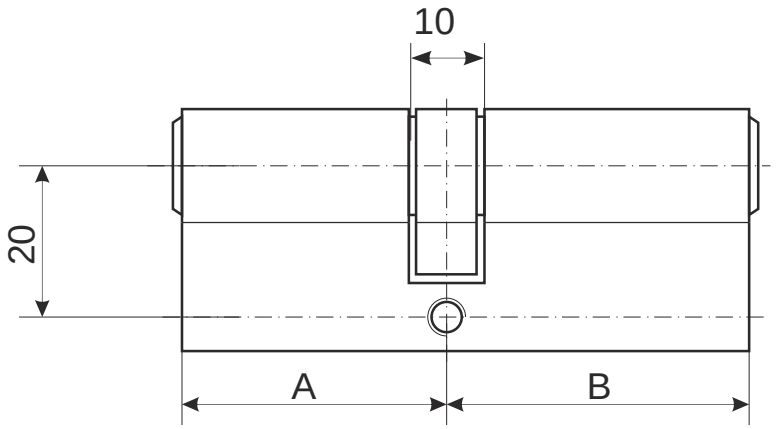

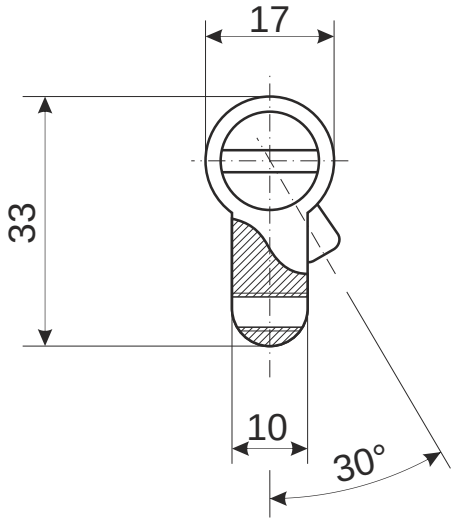

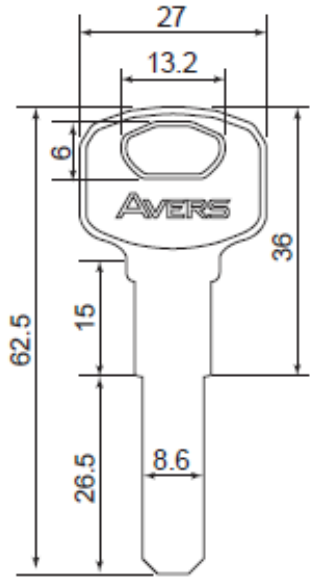

Номенклатура	Размеры (AxB)	Номенклатура	Размеры (AxB)
ZM-60	30x30	ZM-90	45x45
ZM-70	35x35	ZM-90(35/55)	35x55
ZM-80(35/45)	35x45	ZM-90(40/50)	40x50
ZM-80	40x40		

Цилиндровый механизм Avers ZM

Лист 1 *Листов 1*