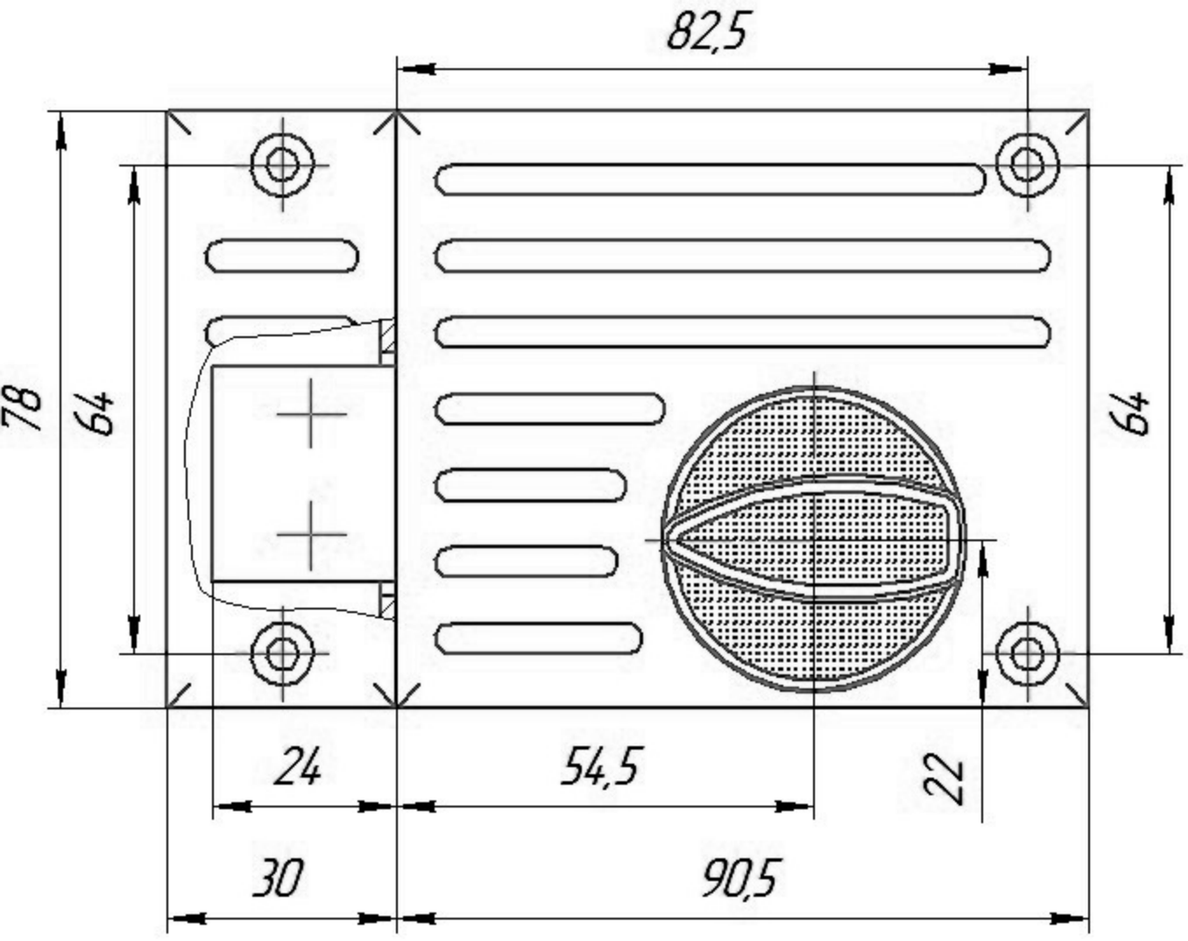
82,5
78
64
64
24
54,5
22
30
90,5

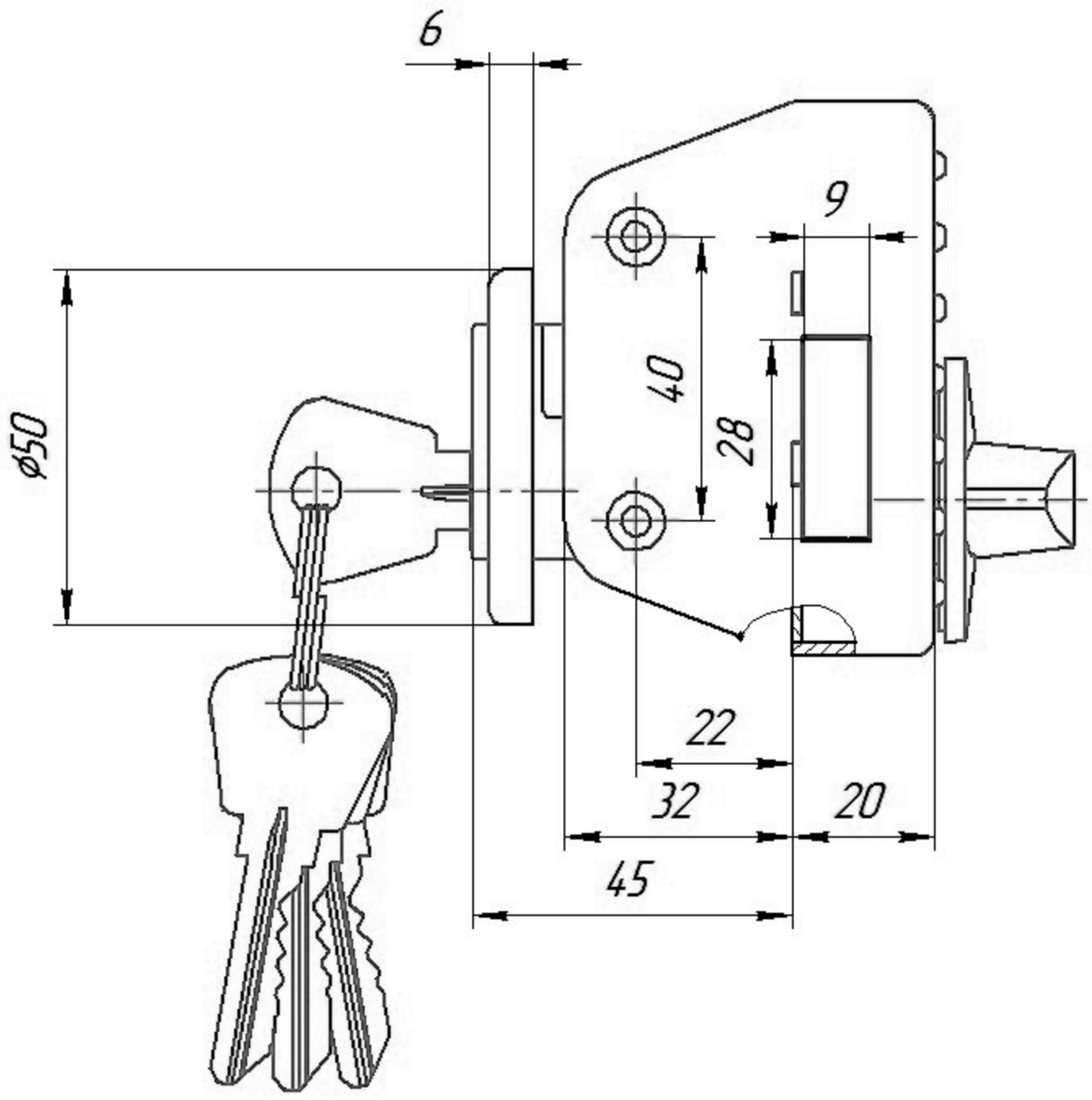
6
9
ø50
40
28
22
32
20
45