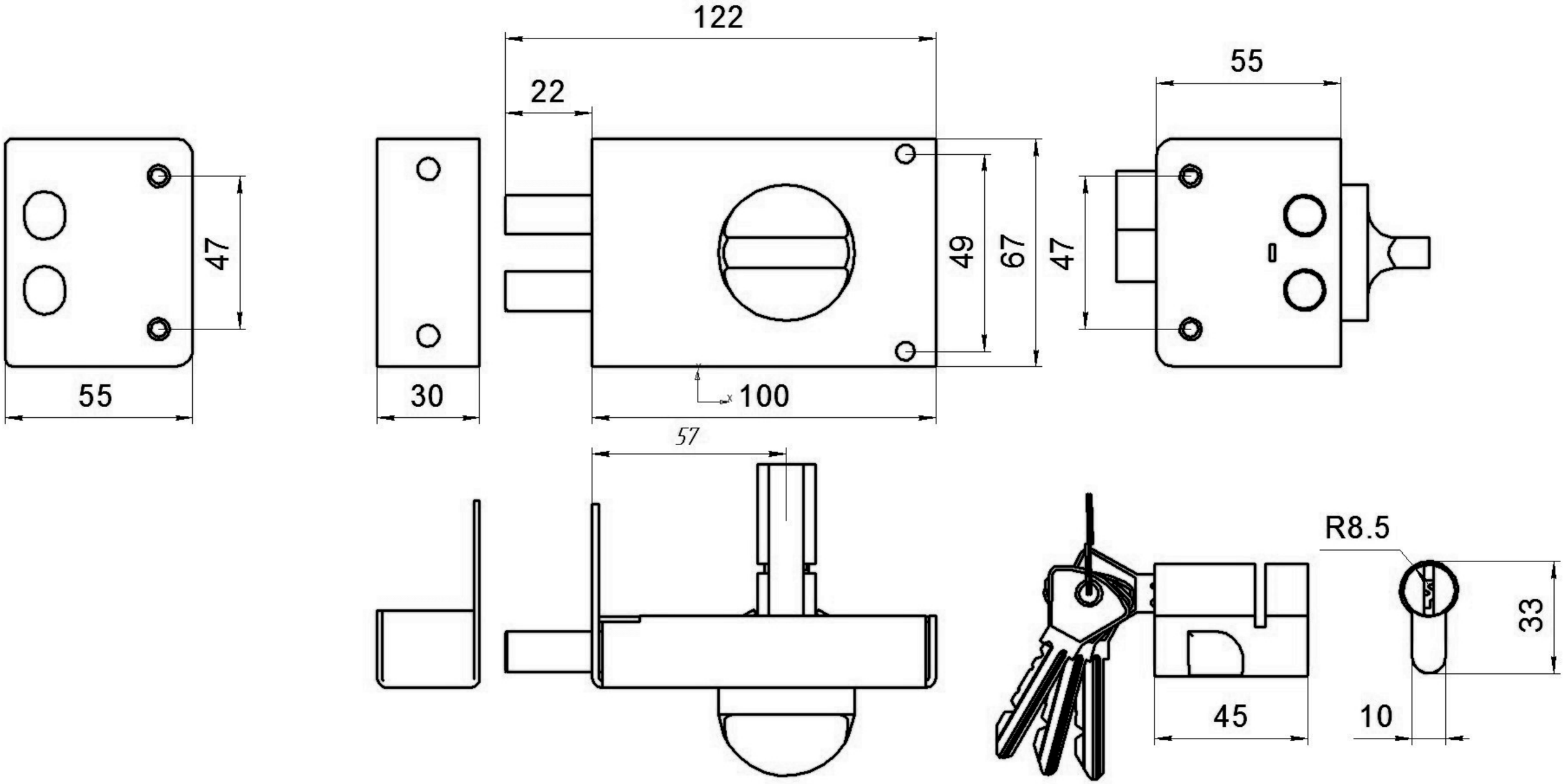
122
22
55
47
55
30
100
49
67
47
57
R8.5
33
45
10