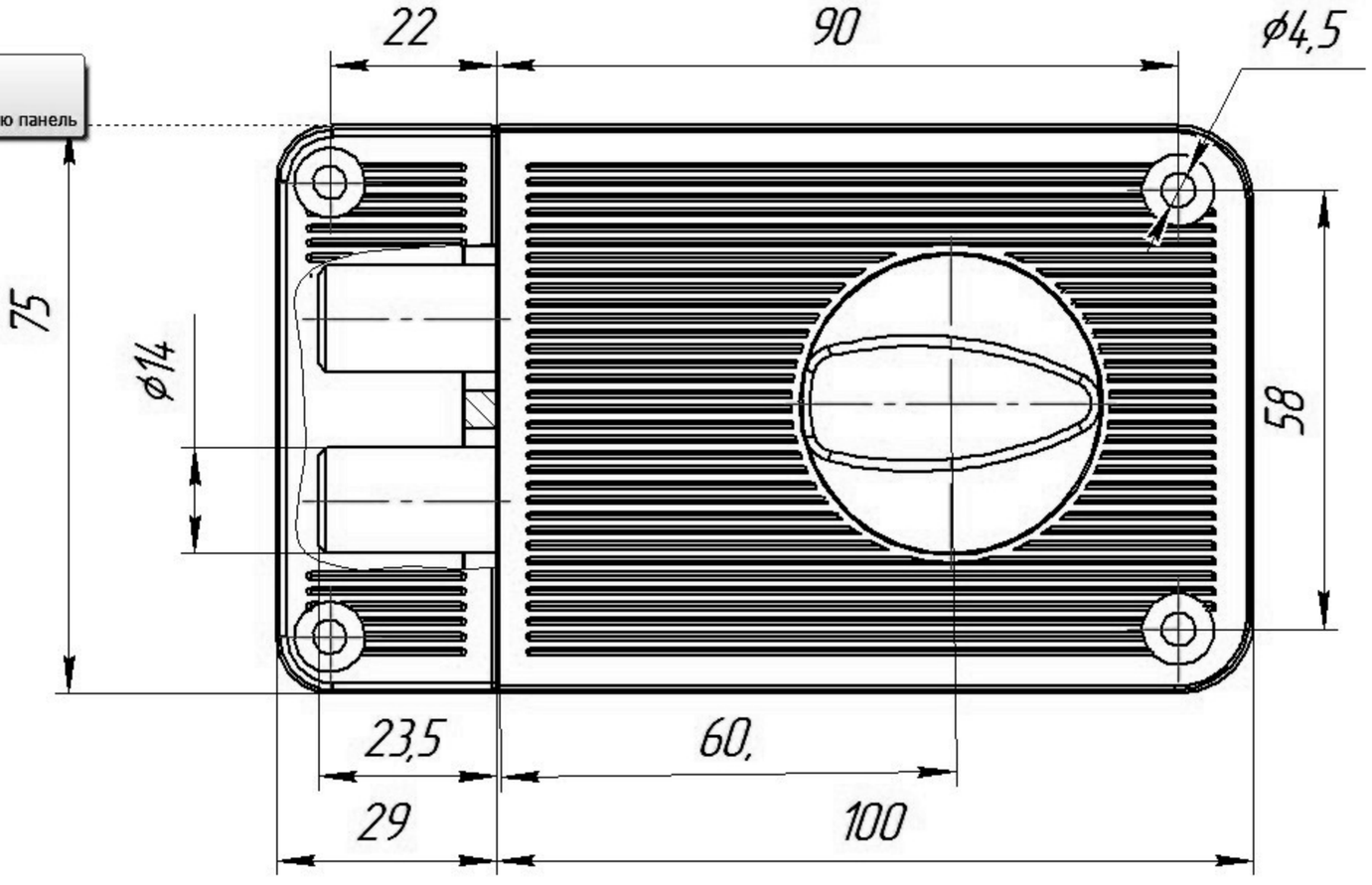
22
90
ϕ4,5
75
ϕ14
58
23,5
60,
29
100

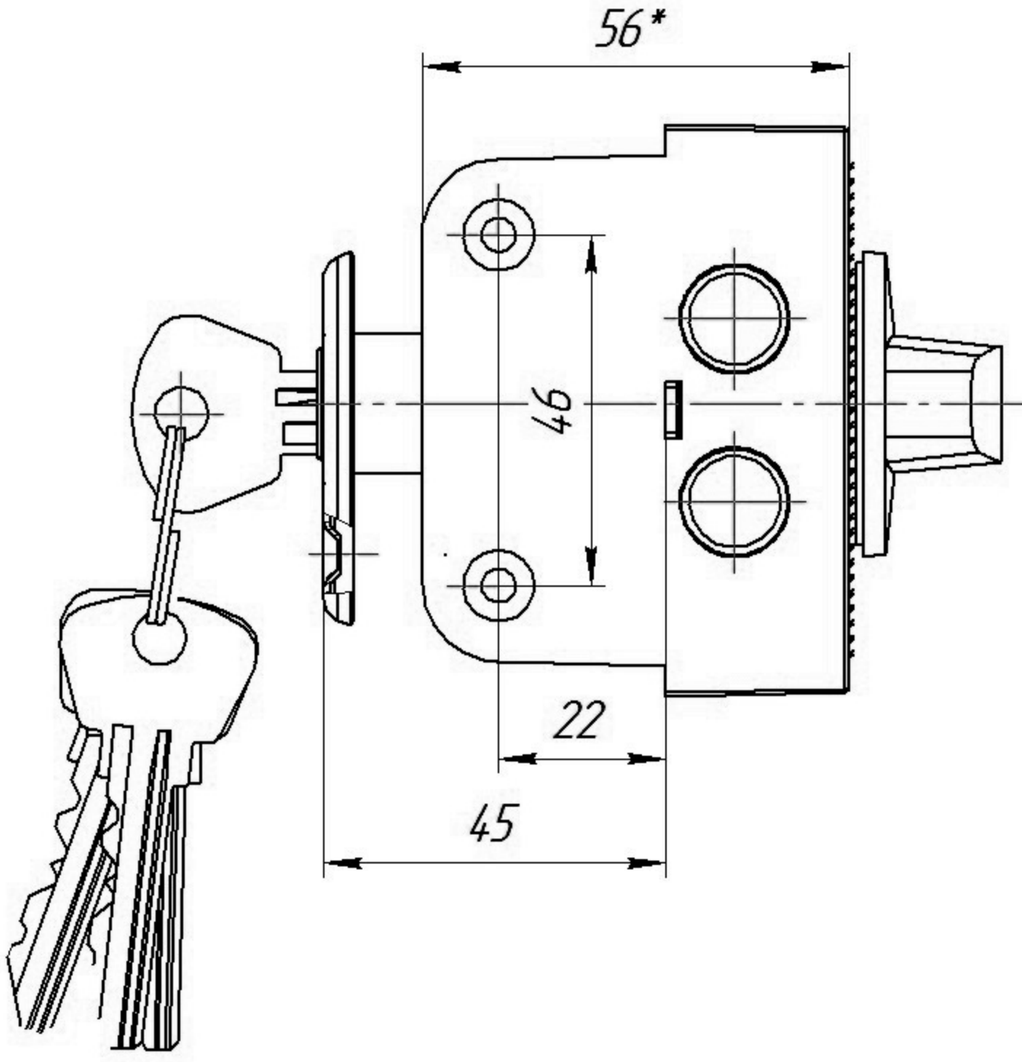
56*
46
22
45