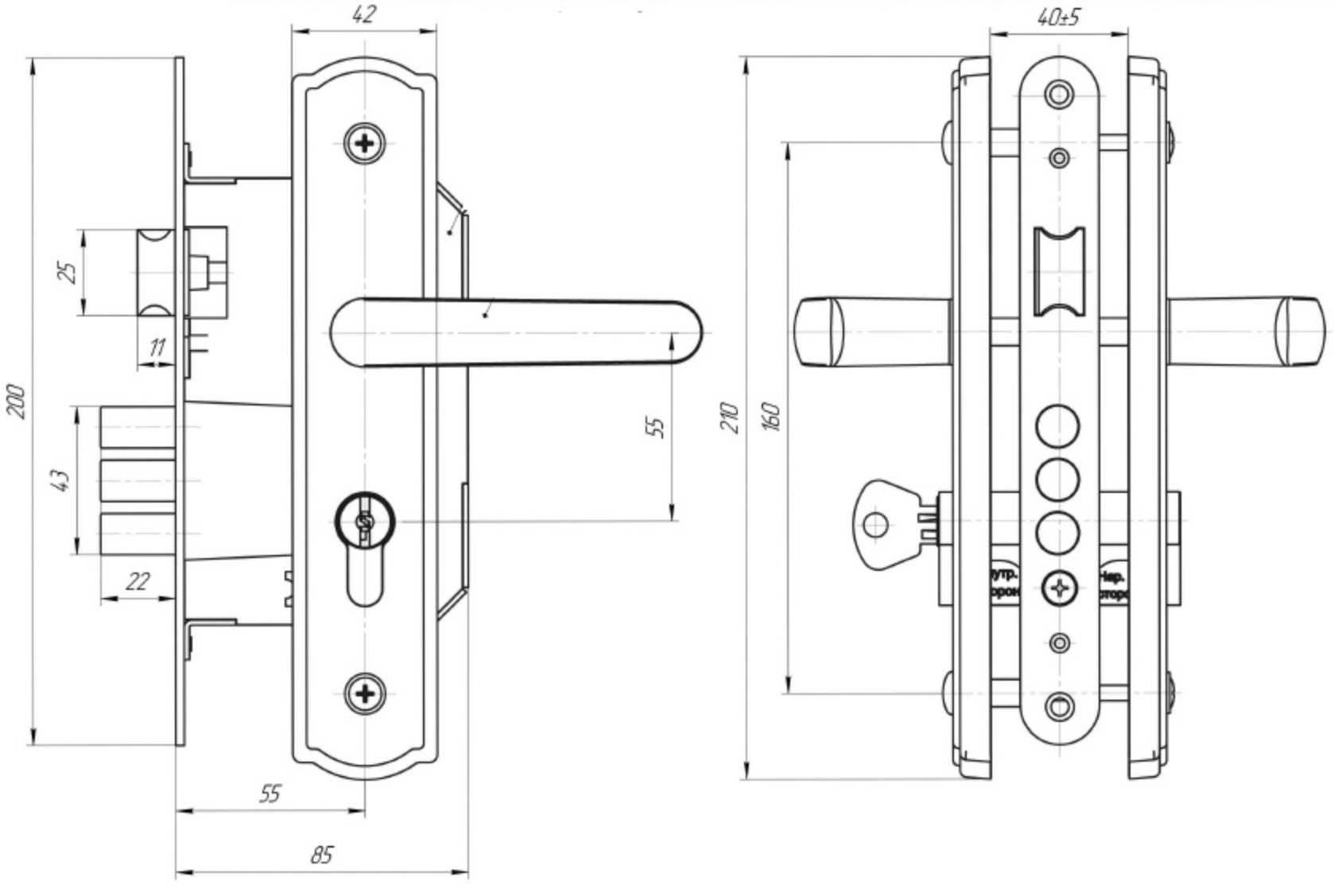
42
40±5
25
11
200
43
22
55
55
85
210
160